Seldén's notes	
Rig data no.	
Sales manager	

595-543-T
12-07-02
2(3)

Rigg-Daten

Informationen zur Erstellung eines Riggangebotes

A. Yacht: ..... Kunde: .....

Adresse: .....

Telefon: ..... Fax: ..... Email: .....

* Die Definitionen der Maße finden Sie auf dem Seldén Datenblatt – „Rigg Maße“, 595-566.

B. Rigg

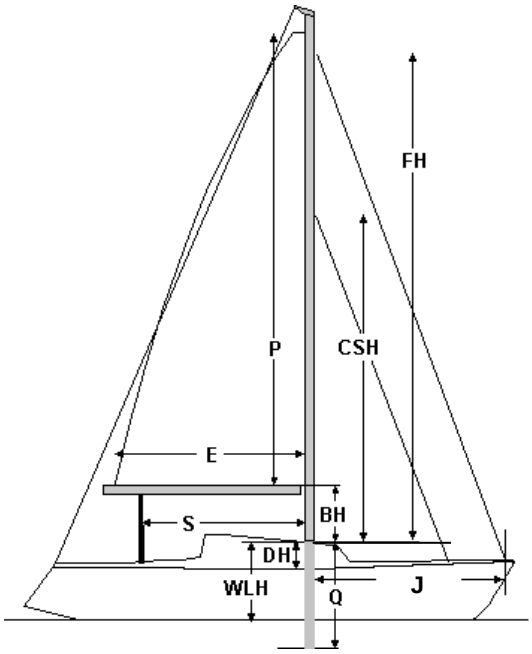

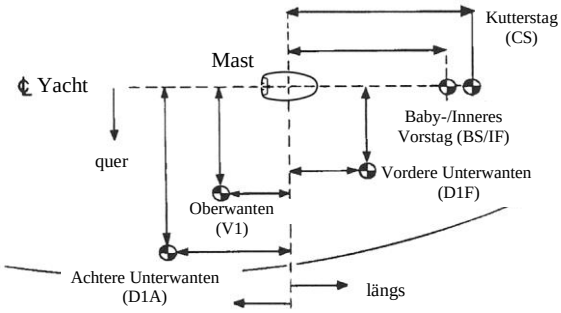

☐ Topp-Rigg ☐ Carbon-Mast ..... Anz. Saling (Paar)1, 2, 3

☐ Partial-Rigg ☐ Standardmast ☐ Furlex Rollreffsystem

☐ Mast an Deck ☐ Rollmast ☐ Topp Spinnaker

☐ Mast auf Kiel ☐ Mast verjüngt

Weitere Anforderungen::

.....

.....

Höhe des Vorstags	FH	=		mm
Höhe des Kutterstags	CSH	=		mm
Länge des Großsegelvorlieks	P	=		mm
Baumhöhe (Oberkante Baum)	BH	=		mm
Standfläche Kiel – Oberkante Deck/Aufbau	Q	=		mm
Baumlieklänge des Großsegels	E	=		mm
Abstand der Großschot v. Achterkante Mast	S	=		mm
Vorkante Mast – Vorstagpütting	J	=		mm
Länge des Spinnakerbaums	SPL	=		mm
Deck/Kajütdachhöhe über den Rüsteisen	DH	=		mm
Deck/Kajütdach über der Wasserlinie	WLH	=		mm

Position der Rüsteisen/Püttinge von Zentrum Mast

	quer	längs	
V1			mm
D1A			mm
D1F			mm
BS/IF			mm
CS			mm

C. Aufrichtendes Moment (RM)

Alt. 1 RM nach IMS 1º/20º/40º (IORº) ..... kNm

Alt. 2 RM b. 3**0º** ..... kNm (☐ Seldén Krängungstest/ ☐ Konstrukteur)

Das eingegebene RM beinhaltet

☐ Yacht leer ..... Besatzung auf der Kante

☐ Yacht ausgerüstet

Alt. 3 Das Aufrichtende Moment kann überschlägig gerechnet werden, wenn folgende Daten angegeben werden:

☐ Yacht leer ☐ Yacht ausgerüstet

Länge über alles ..... mm Verdrängung ..... kg

Breite ..... mm Ballast ..... kg

Tiefgang ..... mm ☐ Kielbombe/Flügel-Kiel

Schwert Tiefgang oben/unten ..... / .....

Schwenkkiel/Hubkiel ..... / .....

Bitte kontrollieren Sie das Formular und senden es unterschrieben an Herman Gotthardt GmbH zurück.

.....

Unterschrift, bei Auftrag unbedingt erforderlich! Name in Blockschrift Datum

Achtung: Daten zur Errechnung der **exakten Länge des Stehenden Gutes** bitte auf Datenblatt „Rüsteisen“ 595-543-T angeben

SELDÉN